CONEXÕES E ADAPTADORES ROSCA 1/2”-20F.P.P PARA INTERLIGAÇÃO COM TUBO Ø4 OU MANGUEIRA

PNK-TB04-R1/2-AR

Adaptador reto com o’ring

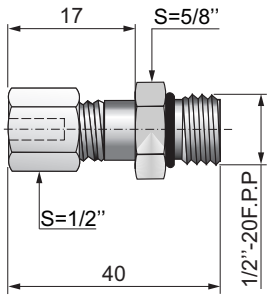

PNK-TB04-R1/2-045

Conexão 45º com o’ring

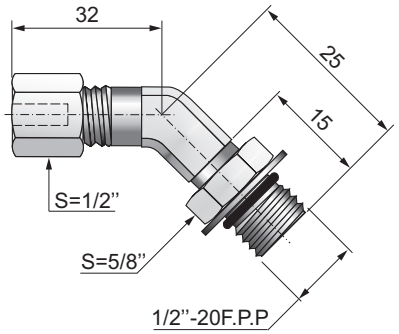

PNK-TB04-R1/2-090

Conexão 90º com o’ring

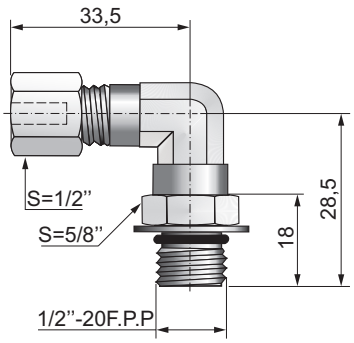

PNK-TB04-R1/2-T1

Conexão T com o’ring

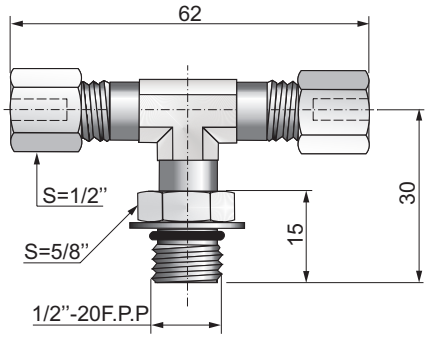

PNK-TB04-R1/2-T2

Conexão T lateral com o’ring

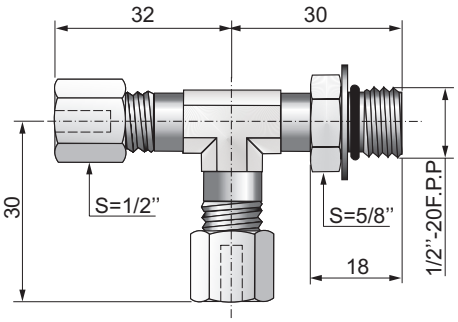

PNK-TB04-UN

Conexão união dupla igual

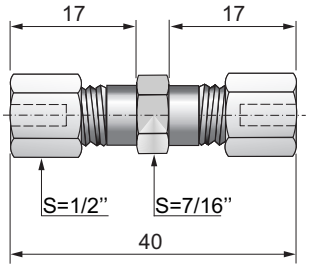

PNK-TB04-T0

Conexão T igual

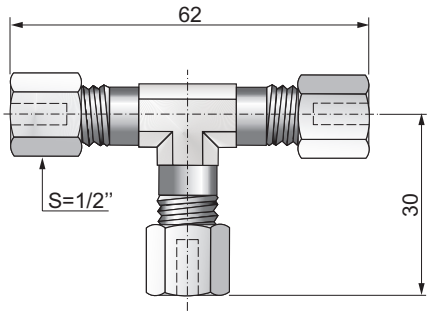

PNK-TB04-W0

Conexão cruzeta

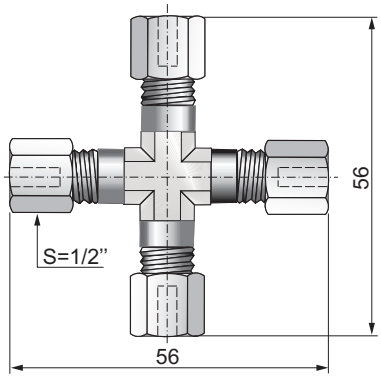

PNK-TB04-M10-PS

Porca sextavada M10x1

Obs: as conexões e adaptadores com rosca 1/2”-20F.P.P para tubo já vem com porca.

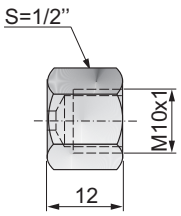

PNK-TB04-M10-AN

Anilha

Obs: as conexões e adaptadores com rosca 1/2”-20F.P.P para tubo já vem com anilha.

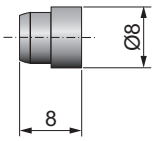

PNK-TB04-1000

Tubo de aço

Aplicação: **cilindros autônomos**
Vazão aérea: **0,031 cm²**
Raio mínimo de curvatura: **15mm**

comprimento disponível 1m

A PRODTY é detentora de patentes nacionais e internacionais, que cobrem características de seus produtos.

CONEXÕES E ADAPTADORES ROSCA G1/8” PARA INTERLIGAÇÃO COM TUBO Ø4 OU MANGUEIRA

PNK-TB04-G1/8-AR

Adaptador reto com o’ring

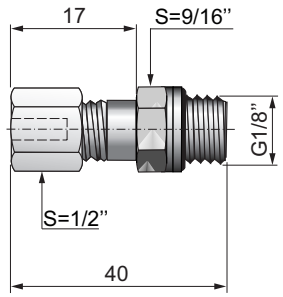

PNK-TB04-G1/8-045

Conexão 45º com o’ring

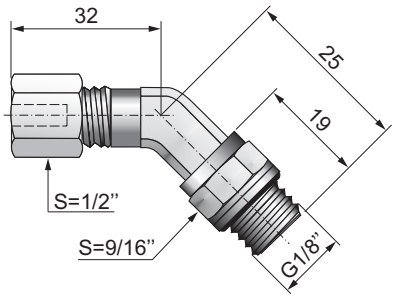

PNK-TB04-G1/8-090

Conexão 90º com o’ring

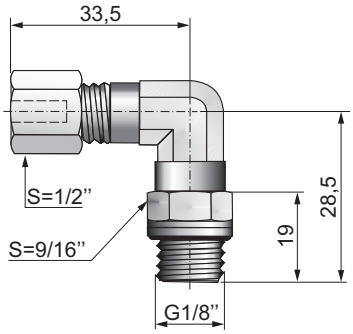

PNK-TB04-G1/8-T1

Conexão T com o’ring

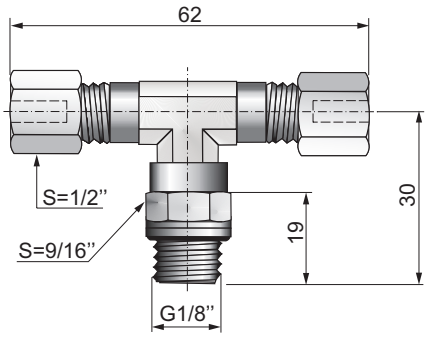

PNK-TB04-G1/8-T2

Conexão T lateral com o’ring

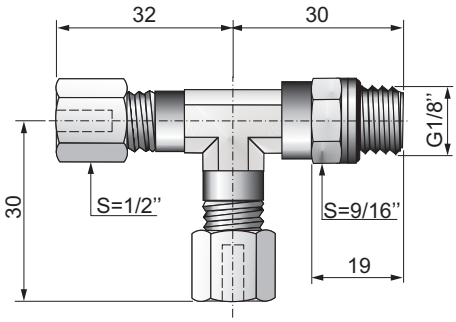

PNK-TB04-M10-PS

Porca sextavada M10x1

Obs: as conexões e adaptadores com rosca G1/8” para tubo já vem com porca.

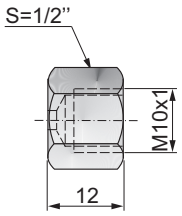

PNK-TB04-M10-AN

Anilha

Obs: as conexões e adaptadores com rosca G1/8’’ para tubo já vem com anilha.

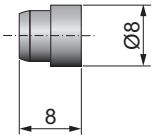

PNK-TB04-1000

Tubo de aço

Aplicação: **cilindros autônomos**
Vazão aérea: **0,031 cm²**
Raio mínimo de curvatura: **15mm**

comprimento disponível 1m

PNK-MG05-M10F-xxxx

Mangueira capilar com terminais prensados rosca M10x1

Mangueira capilar com terminais prensados
Aplicação: **cilindros autônomos**
Vazão área: **0,018 cm²**
Raio mínimo de curvatura: **15 mm**

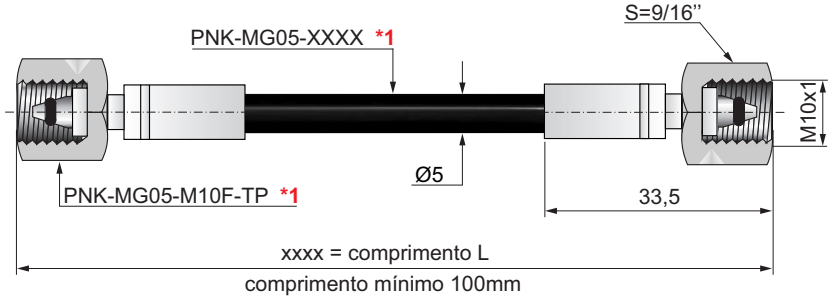

***1 referência para desenho**
***1 itens não são vendidos separadamente**

xxxx = compr. **L** da mangueira c/ terminais em **mm**

A PRODTY é detentora de patentes nacionais e internacionais, que cobrem características de seus produtos.

EXEMPLO COM CONEXÕES ROSCA G1/8" , TUBO Ø4 E MANGUEIRA COM TERMINAIS PRENSADOS ROSCA M10x1

Exemplo

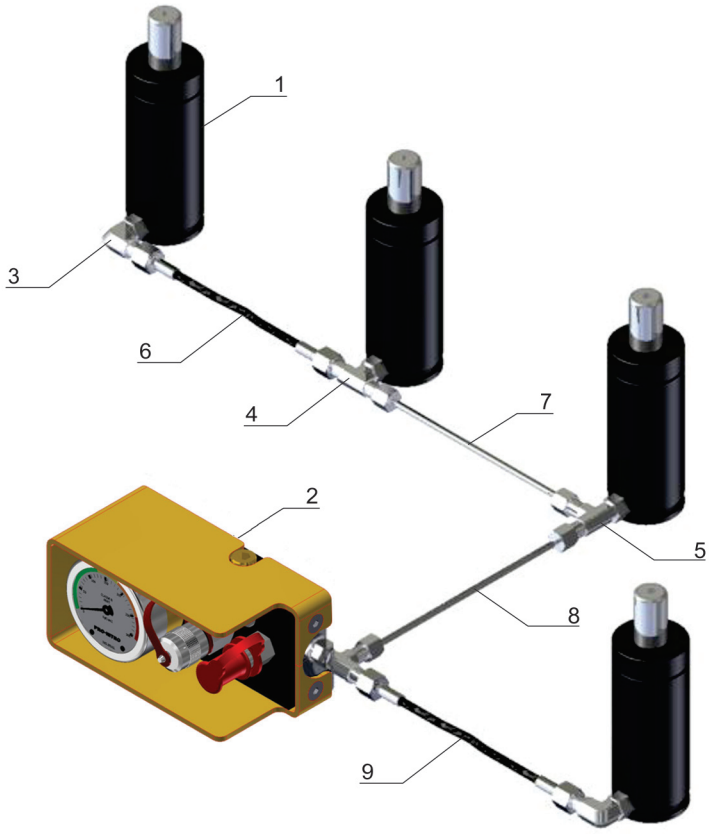

Lista de peças usadas no exemplo

Item nº	Código	Denominação	Qntd.
1	PNFH-0,8-038	CILINDRO	4
2	PNPL-20-003-CD	PAINEL DE CONTROLE	1
3	PNK-TB04-G1/8-090	ADAPTADOR 90° COM O'RING	2
4	PNK-TB04-G1/8-T1	CONEXÃO " T " COM O'RING	1
5	PNK-TB04-G1/8-T2	CONEXÃO " T " LATERAL COM O'RING	2
6	PNK-MG05-M10F-0350	MANGUEIRA CAPILAR COM TERMINAIS PRENSADOS ROSCA M10x1	1
7	PNK-TB04-0360	TUBO Ø4	1
8	PNK-TB04-0400	TUBO Ø4	1
9	PNK-MG05-M10F-0420	MANGUEIRA CAPILAR COM TERMINAIS PRENSADOS ROSCA M10x1	1

A PRODTY é detentora de patentes nacionais e internacionais, que cobrem características de seus produtos.